MURR ELEKTRONIK
stay connected

A10 fem. 10 poli, Push-in, 250 V, 20 A

A10
Femmina
10 poli
Morsetti estraibili
Dati tecnici garantiti solo con componenti Murrelektronik
Utilizzare cavetti con puntalini.

Link al prodotto

Immagine

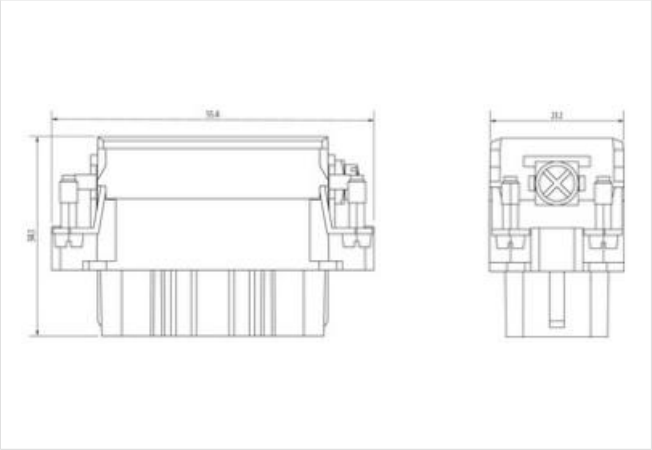

Immagine rappresentativa

dati commerciali	
ECLASS-6.0	27143424
ECLASS-6.1	27261204
ECLASS-7.0	27440205
ECLASS-8.0	27440205
ECLASS-9.0	27440205
ECLASS-10.1	27440205
ECLASS-11.1	27440205
ECLASS-12.0	27440205
ETIM-5.0	EC000438
GTIN	4048879764551
Lotto minimo ordinabile	1
Numero di tariffa doganale	85366990
Dati elettrici | Alimentazione	
Tensione di esercizio CA	250 V
Tensione di esercizio CC	250 V
Corrente d'esercizio	16 A
Dati tecnici | Installazione	
Sezione di collegamento min	0,14 mm²
Sezione di collegamento max	2,5 mm²
Numero AWG min	26

Le informazioni contenute in questo datasheet sono state elaborate con la massima cura.
Murrelektronik non è responsabile delle variazioni apportate ai prodotti o alle informazioni in esso contenute. 2024-04-04

Numero AWG max	14
Installazione | Collegamento	
Lunghezza di spelatura	8 mm
Connessione	Morsetti a molla a innesto
Gender	female
Cicli di collegamento min	500
Installazione | Configurazione dei pin	
N. di poli	10 + PE
Protezione dei dispositivi | Elettrica	
Grado di inquinamento	3
Picco di tensione nominale	4 kV
Categoria di sovratensione (EN 60950-1)	III
Dati meccanici | Dati del materiale	
Rivestimento contatto	Argentato
Combustibility class (UL94)	V-0
Materiale morsetti	Lega di rame
Materiale portacontatti	PC
Dati meccanici | Dati di montaggio	
Misura	A10
Altezza	34,1 mm
Larghezza	55,4 mm
Profondità	23,2 mm
Caratteristiche ambientali | Climatiche	
Temperatura di esercizio min	-40 °C
Temperatura di esercizio max	125 °C
Categoria climatica (EN IEC 60068-1)	40/125/21

Le informazioni contenute in questo datasheet sono state elaborate con la massima cura.
Murrelektronik non è responsabile delle variazioni apportate ai prodotti o alle informazioni in esso contenute. 2024-04-04